Poster Holders

- Strech Frame
- Poster Snap
- Poster Clamp
- Newage Poster Clamp
- Poster Fast
- Fast Note

- Strech Frame
- Poster Snap
- Poster Clamp
- Newage Poster Clamp
- Poster Fast
- Fast Note

(E) Lightweight frame that streches the poster, from 4 corners. Poster can be simply changed with the help of plastic clips. Available as standard in silver anodised. Other colours available on request. Includes two plastic hangers for both wallmounting and ceiling suspending. Plastic clips are streched from corners hold the poster in center and do not spoil or ruin the poster paper.

(D) Das Poster wird von allen 4 Ecken in den leichtgewichtigen Rahmen gespannt. Leichter Austausch des Posters durch die Plastikklipse. Standardmässig in silber eloxiert erhältlich. Der Artikel beinhaltet 2 Plastikaufhänger, die sich für die Wand-und Deckenbefestigung eignen. Die gefederten Plastikklipse halten das Poster stramm zentriert und verhindern, dass das Postermaterial verzogen oder beschaedigt.

(E) Single packed unassembled in carton tubes with an easy mounting instruction sheet. Each pack includes 4 clips & 2 hanger.
(D) Im Kartonrohr demontiert, einzeln mit Montageanleitung verpackt. Jedes Set beinhaltet 4 Klipse und 2 Aufhaenger.

(E) Hangers are suitable for wall mounting & ceiling suspension.
(D) Die Aufhänger sind für die Wand-und Deckenbefestigung geeignet.

(E) Suggested poster material is paper, any heavier material such as vinyl or textile may damage the springs at the corner. Accessories such as suction caps & celling hangers are optional. Suitable for silk-screen printing max. letter height is 8 mm.
(D) Es wird Papier als Postermaterial empfohlen, schwereres Material wie Textilien oder Vinly können die Federn an den Plastikklipsen beschädigen. Saugnäpfe oder Seilaufhängungen sind optionel erhältlich. Für Siebdruck geeignet, max. Buchstabenhöhe 8 mm.

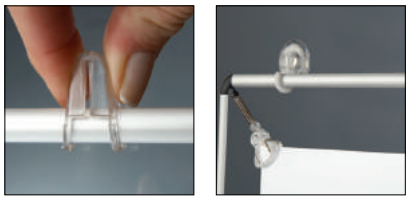

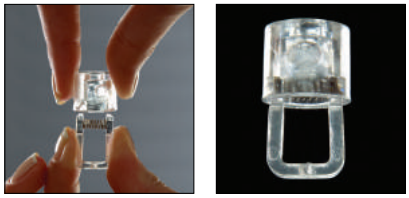

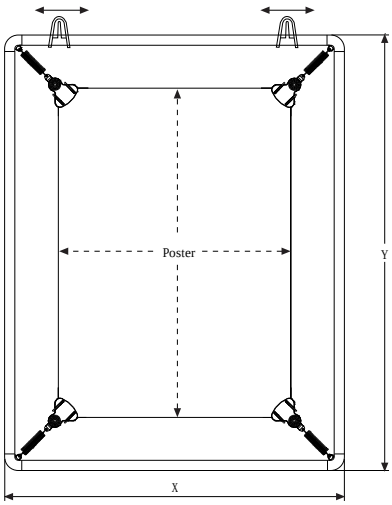

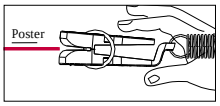

MATERIAL : Silver anodised aluminium			WEIGHT	PACKING SIZE (50 pcs)
ARTICLE	EXTERNAL (x-y)	POSTER	WITH PACKING	*W X H X D
UPSCN000A4	310 X 397 mm	210 X 297 mm	0,220kg	420 X 570 X 220 mm
UPSCN000A3	397 X 520 mm	297 X 420 mm	0,265 kg	420 X 700 X 220 mm
UPSCN000A2	520 X 694 mm	420 X 594 mm	0,340 kg	420 X 870 X 220 mm
UPSCN000A1	694 X 941 mm	594 X 841 mm	0,432 kg	420 X 1110 X 220 mm
UPSCN000B2	600 X 800 mm	500 X 700 mm	0,380 kg	420 X 970 X 220 mm
UPSCN000B1	800 X 1100 mm	700 X 1000 mm	0,510 kg	420 X 1260 X 220 mm

∗ W: Width H: Height D: Depth

(E) One set includes the upper and the bottom profiles with the end caps on both profiles and the hangers on the top profile.

(D) Ein Set besteht aus oberem und unteren Profil mit Endkappen und Aufhängern am oberen Profil.

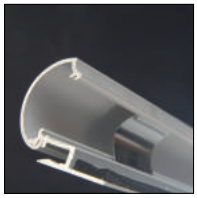
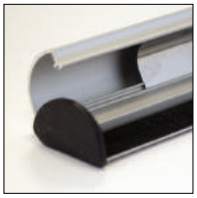

(E) In top snap 10 mm poster & in bottom snap 10 mm poster is placed within the clamping system. Single packed as a set in plastic bags.
(D) Das obere und untere Klemmleistenprofil bedeckt das Poster um 10 mm. Als Set in Plastikbeutel verpackt.

(E) No tool assembly.
(D) Montage ohne Werkzeugbenutzung.

(E) Moving hangers help easy assembly. Suitable for silk-screen printing max. letter height is 10 mm.
(D) Verschiebbare Aufhänger helfen der leichten Montage. Für den Siebdruck geeignet, max. Buchstabenhöhe 10 mm.

Patent Pending
TR 2005 01301

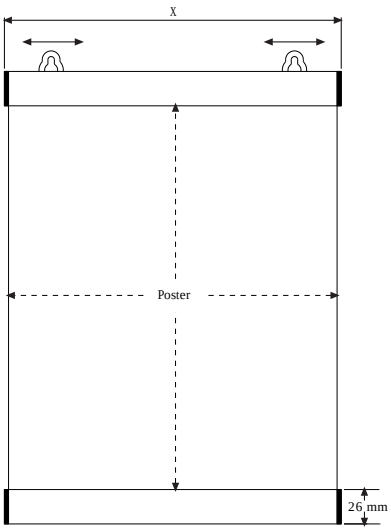

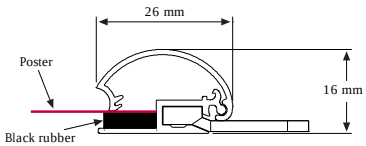

MATERIAL : Silver anodised aluminium				
PROFILE : 26 mm			WEIGHT	PACKING SIZE
ARTICLE	EXTERNAL (x)	POSTER	WITH PACKING	*W X H X D
UPT26SN021	216 mm	210 mm	5,700 kg	220 X 260 X 320 mm (50 pcs)
UPT26SN030	306 mm	300 mm	8,500 kg	220 X 360 X 320 mm (50 pcs)
UPT26SN042	426 mm	420 mm	11,500 kg	220 X 480 X 320 mm (50 pcs)
UPT26SN050	506 mm	500 mm	13,200 kg	220 X 560 X 320 mm (50 pcs)
UPT26SN060	606 mm	600 mm	17,000 kg	220 X 660 X 320 mm (50 pcs)
UPT26SN070	706 mm	700 mm	19,000 kg	220 X 760 X 320 mm (50 pcs)
UPT26SN085	856 mm	850 mm	12,000 kg	180 X 910 X 220 mm (25 pcs)
UPT26SN100	1006 mm	1000 mm	13,500 kg	180 X 1070 X 220 mm (25 pcs)

*W: Width H: Height D: Depth

(E) Suitable for heavier and bigger posters in thickness 50 micron - 500 micron. One set includes with the end caps on both profiles and the hangers on the top profile.

(D) Passend für schwere und grosse Poster der Materialstaerke 50-500 Micron. Ein Set besteht aus oberem und unteren Profil mit Endkappen und Aufhängern am oberen Profil.

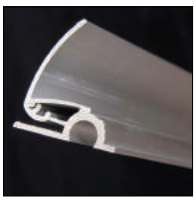

(E) In top clamp 15 mm poster & in bottom clamp 15 mm poster is placed within the clamping system. Single packed as set in plastic bags. Turning end caps help sliding the poster-in.
(D) Das obere und untere Klemmleistenprofil bedeckt das Poster um 15 mm. Als Set in Plastikbeutel verpackt. Drehbare Endkappen ermöglichen das leichte Einschieben des Posters.

(E) No tool assembly. Hangers are suitable for wall mounting & ceiling suspension.
(D) Montage ohne Werkzeugbenutzung. Die Aufhänger sind für die Wand-und Deckenbefestigung geeignet.

(E) Moving hangers help easy assembly. Once used a with thicker than 500 micron posters, the clamp may not hold thinner materials in the next use. Suitable for silk-screen printing, max. letter height is 18 mm.
(D) Verschiebbare Aufhänger dienen der leichten Montage. Bei dem Gebrauch von dickeren Materialien als 500 Micron kann bei der nächsten Verwendung kein einwandfreies Festhalten gewährleistet werden. Für den Siebdruck geeignet, max. Buchstabenhöhe 18 mm.

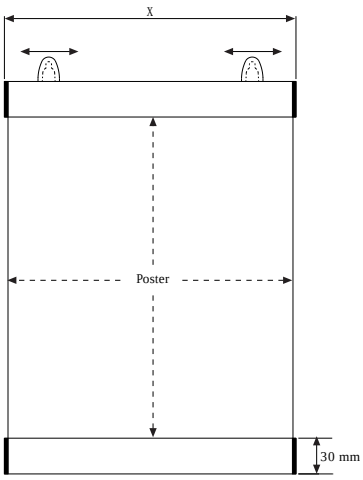

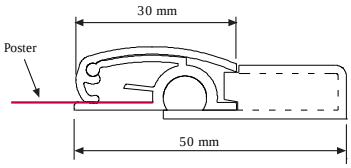

MATERIAL : Silver anodised aluminium			WEIGHT	PACKING SIZE
ARTICLE	EXTERNAL (x)	POSTER	WITH PACKING	*W X H X D
UPC00SN021	216 mm	210 mm	9,570 kg	220 X 260 X 320 mm (50 pcs)
UPC00SN030	306 mm	300 mm	12,000 kg	220 X 360 X 320 mm (50 pcs)
UPC00SN042	426 mm	420 mm	18,500 kg	220 X 480 X 320 mm (50 pcs)
UPC00SN050	506 mm	500 mm	22,200 kg	220 X 560 X 320 mm (50 pcs)
UPC00SN060	606 mm	600 mm	26,600 kg	220 X 660 X 320 mm (50 pcs)
UPC00SN070	706 mm	700 mm	31,000 kg	220 X 760 X 320 mm (50 pcs)
UPC00SN085	856 mm	850 mm	19,000 kg	180 X 910 X 220 mm (25 pcs)
UPC00SN100	1006 mm	1000 mm	22,000 kg	180 X 1070 X 220 mm (25 pcs)

∗ W: Width H: Height D: Depth

(E) A new serie of poster clamp just created that offers competitive deals. Suitable for posters in thickness 50 micron / 500 micron. One set includes with the end caps on both profiles and the hangers on the top profile.

(D) Dieses speziel entwickelte Profil bietet preisliche Wettbewerbsvorteile. Passend für schwere Poster der Materialstaerke 50-500 Micron. Ein Set besteht aus oberem und unteren Profil mit Endkappen und Aufhängern am oberen Profil.

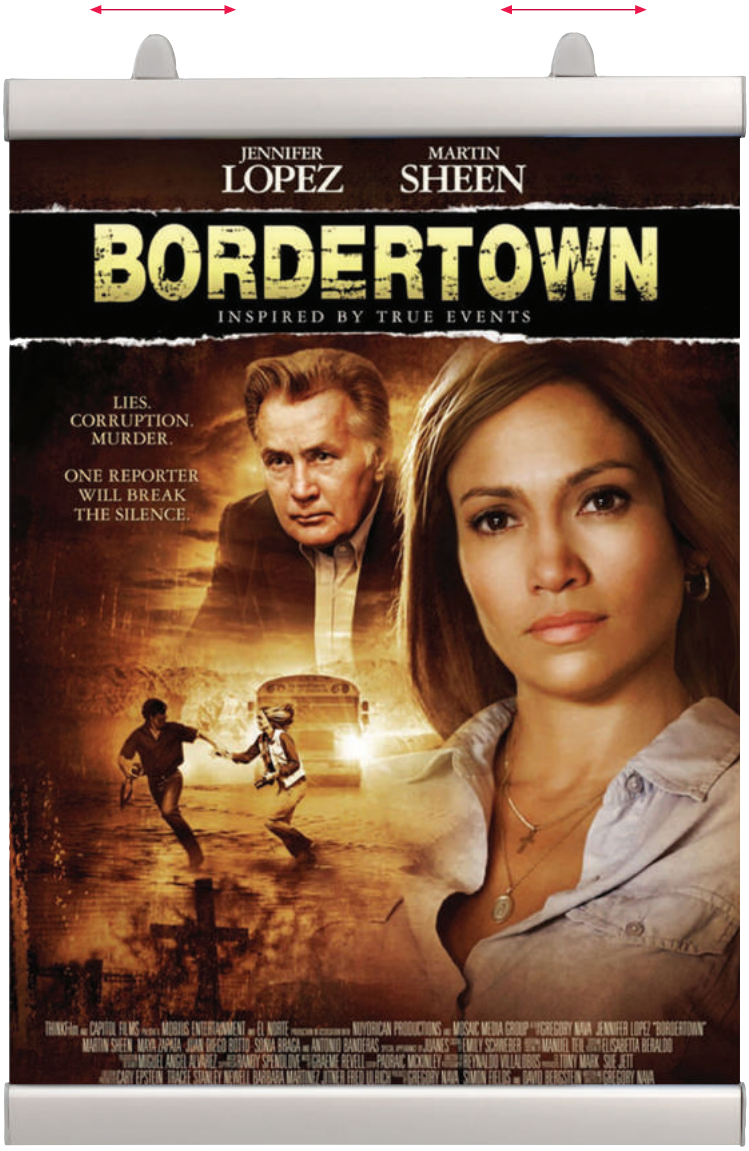

(E) In top clamp 10 mm poster and in bottom clamp 10 mm poster is placed within the clamping system. Single packed as set in plastic bags. Turning end caps help sliding the poster-in.
(D) Das obere und untere Klemmleistenprofil bedeckt das Poster um 10 mm. Als Set in Plastikbeutel verpackt. Drehbare Endkappen ermöglichen das leichte Einschieben des Posters.

(E) No tool assembly. Hangers are suitable for wall mounting and ceiling suspension. Moving hangers help easy assembly.
(D) Montage ohne Werkzeugbenutzung. Verschiebbare Aufhänger helfen der leichten Montage und sind für die Wand-und Deckenbefestigung geeignet.

(E) Product is not recommended to be used in special sizes wider then 1000 mm and longer then 2000 mm. Suitable for silk-screen printing max. letter height is 15 mm.
(D) Dieses Produkt wird bei der Nutzung von grösseren Werbeflächen als 1000x2000 mm nicht empfohlen. Für den Siebdruck geeignet, max. Buchstabenhöhe 15 mm.

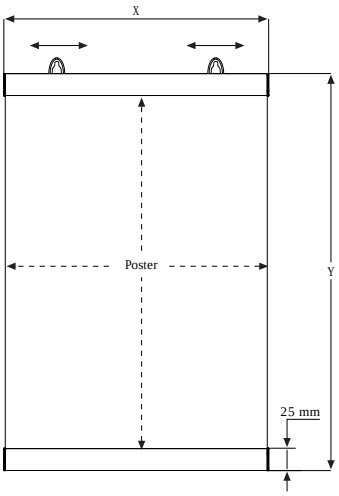

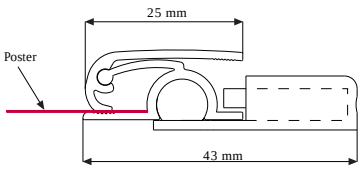

MATERIAL : Silver anodised aluminium			WEIGHT	PACKING SIZE
ARTICLE	EXTERNAL (x)	POSTER	WITH PACKING	*W X H X D
UPC10SN021	213 mm	210 mm	7,300 kg	220 X 260 X 320 mm (50 pcs)
UPC10SN030	303 mm	300 mm	10,550 kg	220 X 360 X 320 mm (50 pcs)
UPC10SN042	423 mm	420 mm	13,800 kg	220 X 480 X 320 mm (50 pcs)
UPC10SN050	503 mm	500 mm	16,800 kg	220 X 560 X 320 mm (50 pcs)
UPC10SN060	603 mm	600 mm	20,300 kg	220 X 660 X 320 mm (50 pcs)
UPC10SN070	703 mm	700 mm	22,800 kg	220 X 760 X 320 mm (50 pcs)
UPC10SN085	853 mm	850 mm	13,800 kg	180 X 910 X 220 mm (25 pcs)
UPC10SN100	1003 mm	1000 mm	17,250 kg	180 X 1070 X 220 mm (25 pcs)
UPC10SN120	1203 mm	1200 mm	21,000 kg	180 X 1260 X 220 mm (25 pcs)

∗ W:Width H: Height D: Depth

(E) Suitable for heavier and bigger posters in thickness 10 micron - 500 micron. A double sided poster holder. One set includes with the end caps on both profiles and the hangers on the top profile. product comes with the 40 mm in sie clear co-extrusion components inside to hold the poster.

(D) Passend für schwere und grosse Poster der Materialstärke 10-500 Micron. Doppelseitig nutzbare Posterhalterung. Ein Set besteht aus oberem und unteren Profil mit Endkappen und Aufhängern am oberen Profil. Der Artikel wird mit 40 mm Plastikprofilen in den Klemmprofilen geliefert, um das Poster zu fixieren.

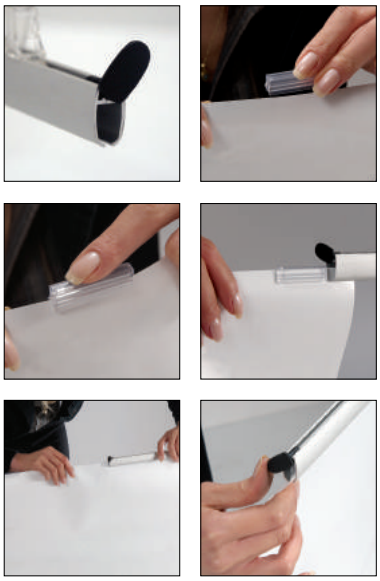

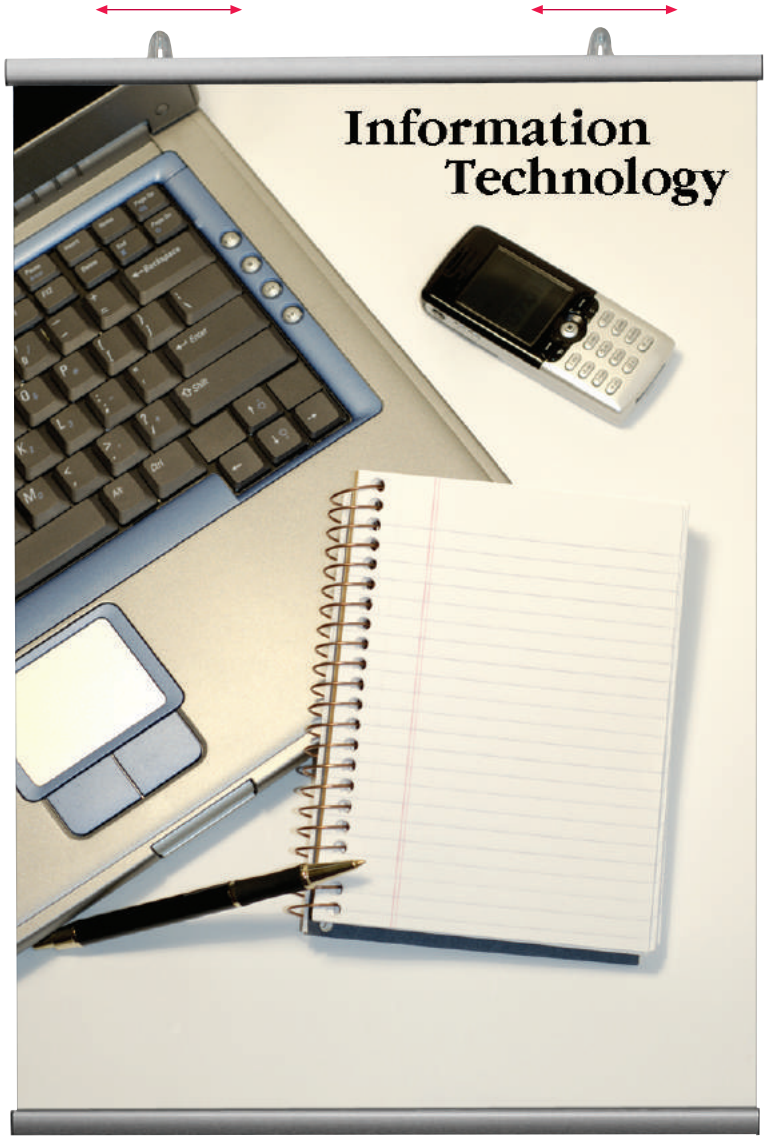

(E) In top snap 10 mm poster & in bottom snap 10 mm poster is placed within the clamping system. Single packed as a set in plastic bags.
(D) Das obere und untere Klemmleistenprofil bedeckt das Poster um 10 mm. Als Set in Plastikbeutel verpackt.

(E) No tool assembly. Turning end caps help sliding the poster-in. Moving hangers help easy assembly. Hangers are suitable for wall mounting & ceiling suspension.
(D) Montage ohne Werkzeugbenutzung. Drehbare Endkappen ermöglichen das leichte Einschieben des Posters, verschiebbare Aufhänger helfen der leichten Montage und sind für die Wand-und Deckenbefestigung geeignet.

◄ ►

(E) Suitable for silk-screen printing max. letter height is 10 mm.
(D) Für den Siebdruck geeignet, max. Buchstabenhöhe 10 mm.

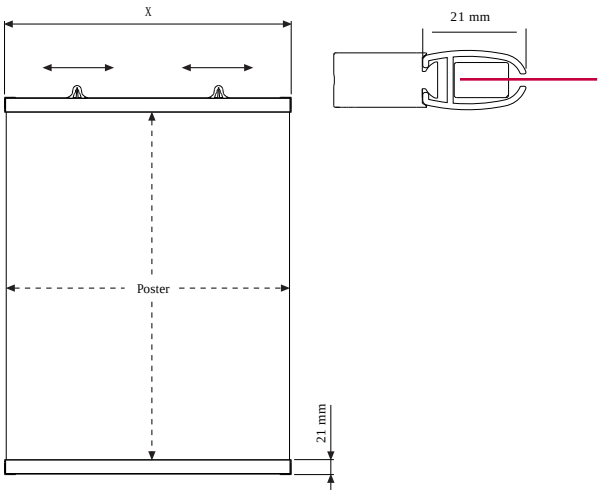

MATERIAL : Silver anodised aluminium			WEIGHT	PACKING SIZE
ARTICLE	EXTERNAL (x)	POSTER	WITH PACKING	*W X H X D
UPF21SN021	215 mm	210 mm	5,300 kg	220 X 260 X 320 mm (50 pcs)
UPF21SN030	305 mm	300 mm	6,900 kg	220 X 360 X 320 mm (50 pcs)
UPF21SN042	425 mm	420 mm	9,450 kg	220 X 480 X 320 mm (50 pcs)
UPF21SN050	505 mm	500 mm	11,000 kg	220 X 560 X 320 mm (50 pcs)
UPF21SN060	605 mm	600 mm	13,000 kg	220 X 660 X 320 mm (50 pcs)
UPF21SN070	705 mm	700 mm	15,500 kg	220 X 760 X 320 mm (50 pcs)
UPF21SN085	855 mm	850 mm	9,200 kg	180 X 910 X 220 mm (25 pcs)
UPF21SN100	1005 mm	1000 mm	10,500 kg	180 X 1070 X 220 mm (25 pcs)
UPF21SN120	1205 mm	1200 mm	12,500 kg	180 X 1260 X 220 mm (25 pcs)

*W: Width H: Height D: Depth

(E) Fast Note is a product which you can hang your papers, notes, pictures, photos without magnet or pin. It has a slim and compact design. Cylinders in the profile give possibility to hold paper easily inside. Suitable for agents, ateliers, hospitals, hotels, conference rooms, houses and offices… Standard colour is silver anodized. Different sizes and colours are available. You can assemble the product on the wall through fixing holes located on profile with screws and wall-plugs or you can apply anywhere with double sided tape .

(D) Fast note ist ein Produkt, mit dem Notizen, Papiere, ohne Magnete oder Nadeln festgehalten werden können. Es hat ein dünnes, handliches Design. Die Rollkugeln im Profil bieten festen Halt. Passend für Agenturen, Werkstätten, Krankenhäuser, Hotels Konferenzräume und Büros. Standartfarbe ist silber eloxiert. Andere Masse und Farben stehen zur Auswahl. Das Produkt kann durch die verdeckten Bohrungen mit dem Dübelset an die Wand montiert werden oder mit dem doppelseitigem Klebeband an die Wand geklebt werden.

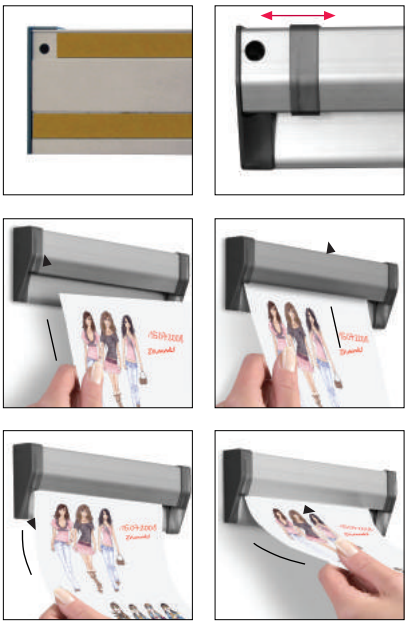

(E) It is user friendly. Fixing set (screw and double sided tape) and manual comes with each product. Suitable to use with poster / paper min. 0,1 mm, max. 0,8 mm thickness. 17 mm of poster / paper is placed inside the Fast Note.
(D) Benutzerfreundliches Produkt. Jedes Paket enthällt Montageanleitung, Dübel / Schrauben und doppelseitiges Klebeband.

! (E) Suitable for silk-screen printing max. letter height is 14 mm.
(D) Für den Siebdruck geeignet, max. Buchstabenhöhe 14 mm.

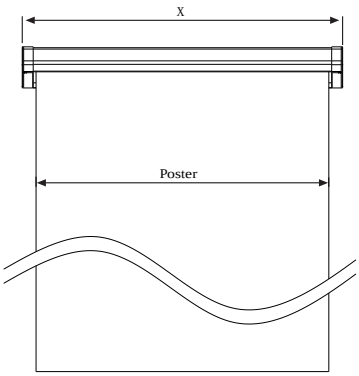

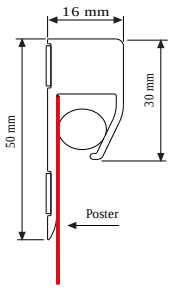

MATERIAL : Silver anodised aluminium			WEIGHT	PACKING SIZE
ARTICLE	EXTERNAL (x)	POSTER	WITH PACKING	*W X H X D
UFN000N031	335 mm	310 mm	8,000 kg	220 X 360 X 320 mm (50 pcs)
UFN000N050	525 mm	500 mm	12,900 kg	220 X 560 X 320 mm (50 pcs)
UFN0000N58	605 mm	580 mm	14,400 kg	220 X 640 X 320 mm (50 pcs)
UFN000N088	905 mm	880 mm	11,000 kg	180 X 940 X 220 mm (25 pcs)
UFN000N100	1025 mm	1000 mm	12,000 kg	180 X 1060 X 220 mm (25 pcs)
UFN000N118	1205 mm	1180 mm	14,250 kg	180 X 1240 X 220 mm (25 pcs)
UFN000N150	1525 mm	1500 mm	18,000 kg	180 X 1560 X 220 mm (25 pcs)

∗ W: Width H: Height D: Depth

DISCOUNT
50
%
DISCOUNT
T-SHIRT
9.99
SORT
19.99